MANDO C6 / CD6

Kit
Blanco España

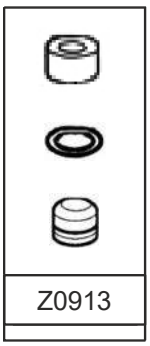

Z0913

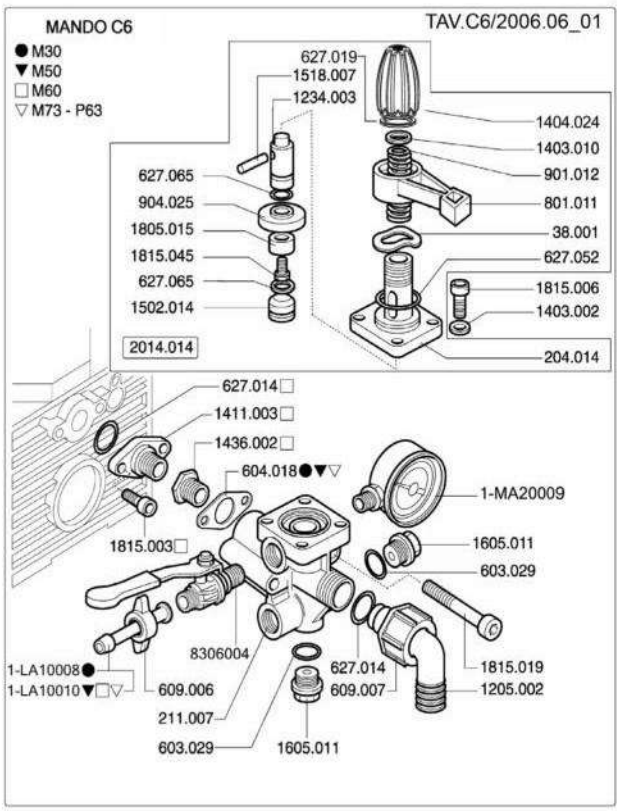

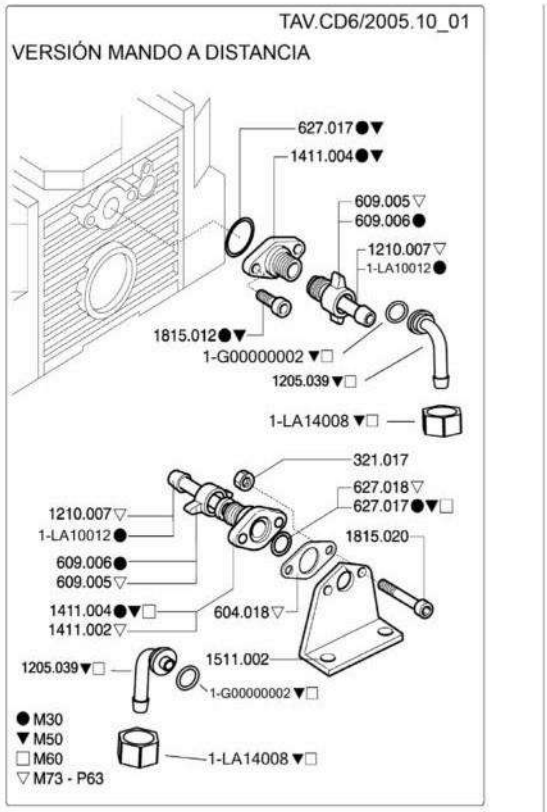

imovilli pompe

MANDO C6

MANDO C6 *TAV.C6/2006.06_01*

CÓDIGO	DESCRIPCIÓN	Nº PIEZAS
38.001	Anillo el. Ø 26,5 x 31,7 x 0,4	1
204.014	Cuerpo mando regulación	1
211.007	Colector mando	1
321.017	Tuerca Ø 8 basso UNI 5589	2
603.029	Junta Ø 22 x 16,5 x 2	2
604.018	Junta papel	1
609.006	Tuerca palometa Ø 1/2"	2
609.007	Tuerca aspiración Ø 3/4" RS	1
627.014	Junta aspiración OR 2068	1
627.019	Junta OR 3100	1
627.052	Junta cuerpo mando OR 2106	1
627.065	Junta pistón OR 3043 (11 x 2,5)	2
801.011	Leva mando	1
901.012	Muelle mando superior	1
904.025	Membrana mando regulación desmopan	1
1205.002	Codo curvo aspiración Ø 18 RS	1
1234.003	Pistón mando	1
1403.002	Arandela Ø 6 UNI 6592	4
1403.010	Arandela muelle Ø 8 x 17 UNI 6592	1
1404.024	Registro Presión	1
1411.003	Racord Ø 1/2"	1
1436.002	Tuerca Ø 3/4" M - 1/2" F	1
1502.014	Asiento válvula mando	1
1518.007	Clips mando Ø 6 x 35 UNI 1707-H11	1
1605.011	Tapón mando TCEI Ø 3/8"	2
1805.015	Válvula regulación	1

CÓDIGO	DESCRIPCIÓN	Nº PIEZAS
1815.003	Tornillo TCEI M6x16 - 8.8 UNI 5931	2
1815.006	Tornillo TCEI M6 x 22 - 8.8 UNI 5931	4
1815.019	Tornillo TCEI M8 x 60 - 8.8 UNI 5931	2
1815.045	Tornillo válvula TCEI M4x12 inox UNI 5931	1
2014.014	Cuerpo superior completo	1
8306004	Grifo Ø 1/2" - 3/8"	2
1-MA20009	Manometro glicerina 0 - 60 (Ø 63)	1
1-LA10008	Cono recto 1 diente 8mm. 1/2"	2
1-LA10010	Cono recto 1 diente 10mm. 1/2"	2
KIT BLANCO ESPAÑA		
Z0913	Kit Blanco España-mando C6	1

MANDO CD6 *TAV.CD6/2005.10_01*

CÓDIGO	DESCRIPCIÓN	Nº PIEZAS
321.017	Tuerca Ø 8 basso UNI 5589	2
604.018	Junta papel	1
609.005	Tuerca Ø 3/4"	2
609.006	Tuerca palometa Ø 1/2"	2
627.017	Junta OR 3075	2
627.018	Junta OR 3081 (20,63 x 2,62)	1
1210.007	Pitorro regulador Ø 13	2
1411.002	Racord Ø 3/4"	1
1411.004	Racord Ø 1/2"	2
1511.002	Soporte mando	1
1815.012	Tornillo TCEI M8 x 22 - 8.8 UNI 5931	2
1815.020	Tornillo TCEI M8 x 65 - 8.8 UNI 5931	2
1-G00000002	Junta cono Ø1/2"	2
1-LA14008	Tuerca hexagonal Ø1/2"	2
1-LA10012	Cono recto 1 diente 12mm. 1/2"	2