BOMBA D.60 A1-EP ML

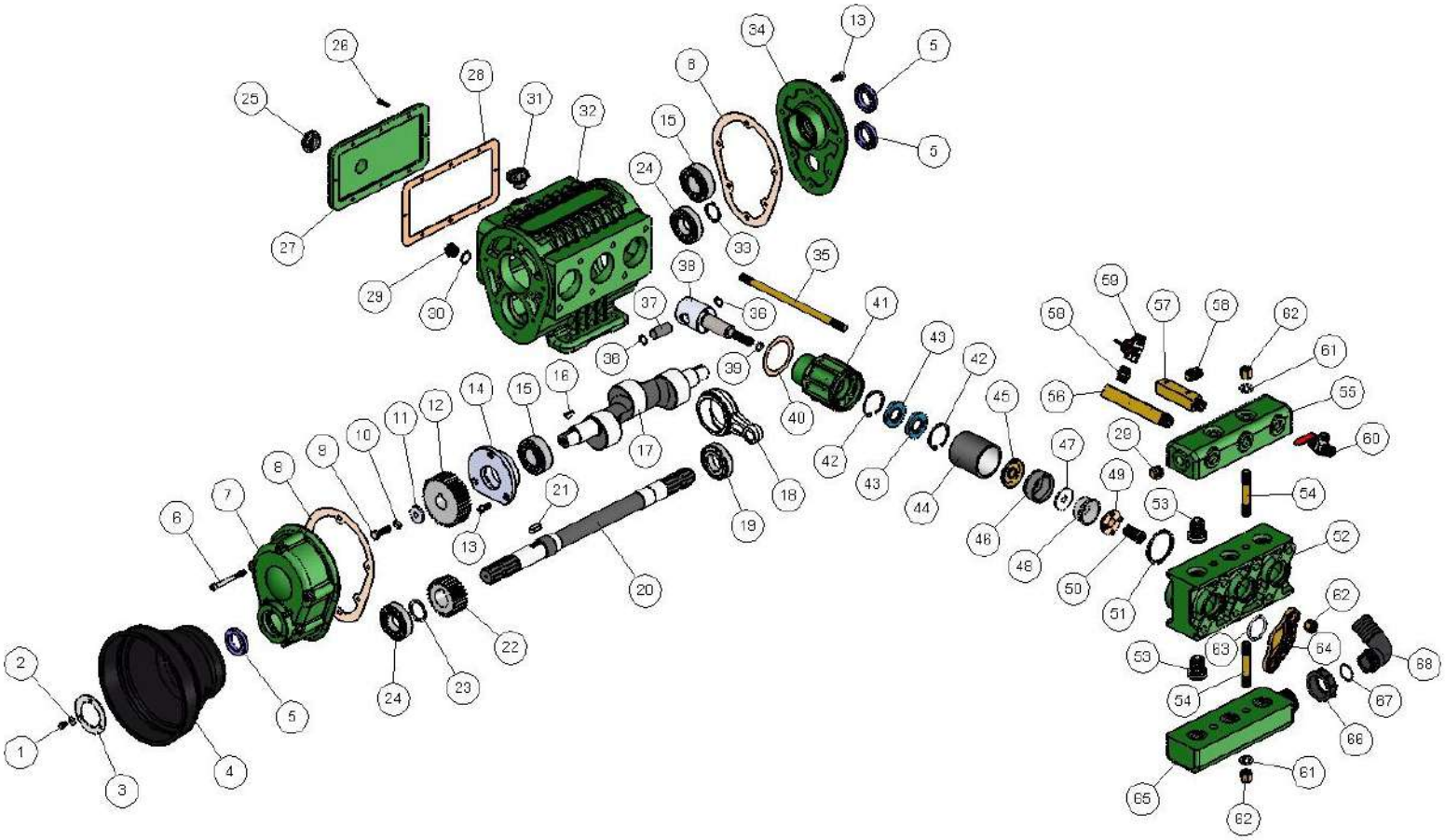

Nº	CÓDIGO	DESCRIPCIÓN	QTY.
1	6206012	Tornillo hexa. 8.8 kg 6x12 DIN-933 zn	3
2	810006.1	Arandela plana M6 DIN-125 inox	3
3	1900604	Arandela protectora cardan	1
4	1900606	Caperuza transmisión 21903CE CF D-150-240x160	1
5	12355510	Retén 35x55x10 doble labio	3
6	6308080	Tornillo allen 8.8 kg 8x80 DIN-912 zn	6
7	460519	Tapa reductora	1
8	460409	Junta papel tapa lat. grande 1 mm	1
9	6210035	Tornillo hexa. 8.8 kg 10x35 DIN-933 zn	1
10	820010	Arandela grower M10 DIN-127 zn	1
11	460538	Arandela cigueñal	1
12	460537	Corona reductora 1/4 z=39	3
13	6308020	Tornillo allen 8.8 kg 8x20 DIN-912 zn	1
14	460534	Tapa portarodamiento	2
15	15202207	Rod. cil.rodillos NJ-2207 nu	6
16	91061025	Chaveta media luna 6x10x25 F114N	1
17	460533	Cigueñal B.G. doble cono	1
18	460421	Biela B.G. D.71mm	3
19	15330207	Rod. rodillos cónicos 30207 timken	1
20	460529	Eje pasante reductor	1
21	92100828	Chaveta plana 10x8x28 F114N	1
22	460528	Piñón reductora 1/4 z=28	1
23	460524.1	Arandela ajuste ps 35x45x0.5 DIN-988	1

BOMBA D.60 A1-EP ML

24	15200207.2	Rodamiento cil. rodillos NJ-207 mtm	2
25	460400	Visor aceite 1"	1
26	6306020	Tornillo allen 8.8 kg 6x20 DIN-912 zn	8
27	460403	Tapa de registro B.G.	1
28	460404	Junta papel tapa registro	1
29	460461	Tapón 1/2" latón macho	4
30	460462	Arandela aluminio 1/2" 21-26-2	1
31	460402	Tapón aceite 1/2" c/respiradero plástico (tmd12)	1
32	460405	Carter B.G. d-45-50-55-60	1
33	352035	Anillo seeger e-35 DIN-471 (1.5)	1
34	460531	Tapa lateral eje pasante	1
35	460427	Esparrago M-14 L-285	6
36	351020	Anillo seeger i-20 DIN-472 (1.0)	6
37	460423	Bulón pistón D. 20 mm	3
38	460695	Pistón largo L. M-14 MR-695	3
39	172141925	Junta tórica 14x19x2.5 pistón bomba D-60	3
40	460428	Junta papel cilindro	3
41	460424	Cilindro ML D-60	3
42	351052	Anillo seeger i-52 DIN-472 (2.0)	6
43	12275307	Retén 27x53x7 D/L cilindro bomba	6
44	460543	Camisa porcelana larga D-60	3
45	460522	Soporte embolo Ø60	3
46	460523	Cuero Ø60	3
47	460696	Arandela inox. D-60 15x45x3	3
48	460542	Suplemento embolo D-60 rebajado	3
49	460697	Tensor embolo D-60	3
50	460698	Tornillo tensor embolo M-14 D-60	3
51	460001	Junta camisa D-60 B.G. nylon	3
52	460458	Cuerpo bomba ML D-60	1
53	460469.2	Válvula completa c/placa ML	6
54	460671	Esparrago M-14 L-98.5	4
55	460415	Colector B.G.	1
56	520128	Distribuidor cuadrado 1/2" 3 salidas	1
57	520128.1	Distribuidor cuadrado 1/2" 2 salidas	1
58	100473	Machon 1/2" gas latón	5
59	420313	Válvula esfera m-h 1/2 mariposa	3
60	4200121	Válvula esfera m-m 1/2"	1
61	810014	Arandela plana M-14 DIN-125 zn	4
62	460476	Tuerca M-14 latón	10
63	172445135	Junta tórica 44x51x3.5 tapón culatín ML	3
64	460477	Tapa culatín	3
65	460412	Cuerpo filtro B.G. 2012	1
66	200060	Tuerca p/racord 1"1/2	1
67	172303525	Junta tórica 30x35x2.5	1
68	116640	Rac. curvo portamang. p/tuerca 1" 1/2 D-40	1
*	ML-300107	Manómetro esfera D.80 0-60 bar 1/2" dorsal	1

