BOMBA D.55 D/C ML

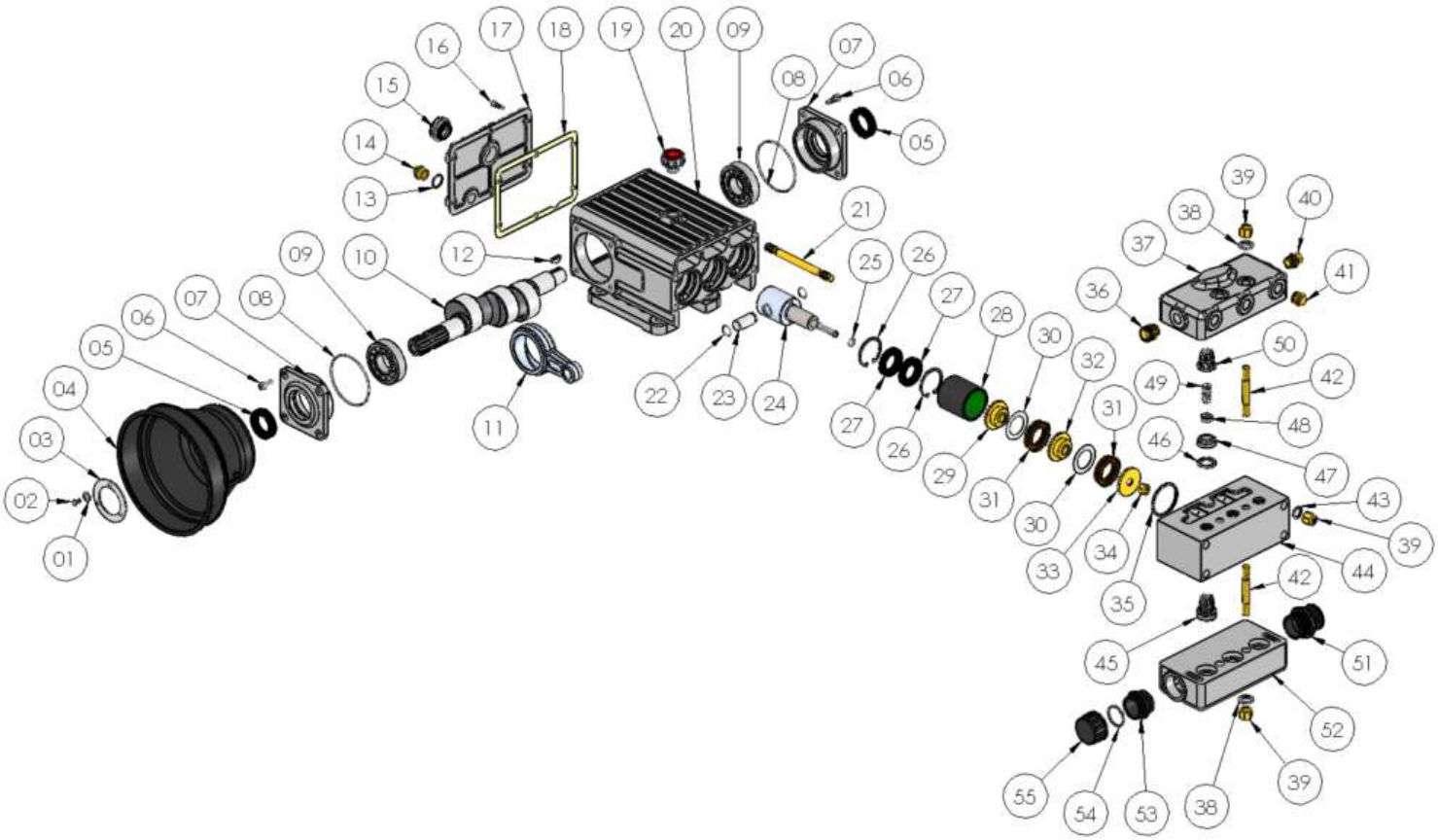

Nº	CÓDIGO	DESCRIPCIÓN	QTY.
1	810006.2	Arandela Plana M6 Din-9021 3D Zn	3
2	6206012	Tornillo Hexa. 8.8 Kg 6X12 Din-933 Zn	3
3	1900604	Arandela Protector Cardan	1
4	21903CE	Caperuza Transmision 21903Ce Cf D-150-240X160	1
5	12355510	Reten 35X55X10 Doble Labio	2
6	6308020	Tornillo Allen 8.8 Kg 8X20 Din-912 Zn	8
7	460658	Tapa Lateral B.P.	2
8	172939825	Junta Torica 93X98X2.5 Tapa Lat. Bp	2
9	15200307.2	Rodamiento Cil.Rodillos Nj-307 Mtm	2
10	460691	Cigueñal B.P. Cono-Estria	1
11	460687.1	Biela B.P. Aluminio	1
12	91061025	Chaveta Media Luna 6X10X25 F114N	1
13	460462	Arandela Aluminio 1/2" 21-26-2	1
14	460461	Tapon 1/2" Laton Macho	1
15	460400	Visor Aceite 1"	1
16	6306020	Tornillo Allen 8.8 Kg 6X20 Din-912 Zn	6
17	460653	Tapa Registro B.P.	1
18	460654	Junta Papel Tapa Registro B.P.	1
19	460402	Tapon Aceite 1/2" C/Respiradero Plastico (	1

BOMBA D.55 D/C ML

20	461521	Carter B.P. D-55	1
21	460689	Esparrago Carter M-14X162	4
22	351020	Anillo Seeger I-20 Din-472 (1.0)	6
23	460423	Bulón Piston	3
24	460661	Pistón Corto C. M-12 R-426	3
25	172121725	Junta Torica 12X17X2.5 pistón Bomba Ml	3
26	351052	Anillo Seeger I-52 Din-472 (2.0)	6
27	12275307	Reten 27X53X7 D/L Cilindro Bomba	6
28	460659	Camisa Porcelana Corta D-55	3
29	460894	Base Collarín D-55	3
30	460895	Junta Base Collarín D-55	6
31	460896	Collarín D-55	6
32	460897	Soporte Intermedio Collarín D-55	3
33	460898	Tapa Collarín D-55	3
34	460943	Tuerca Apriete Pistón M-12	3
35	460459	Junta Camisa D-55 Nylon	3
36	P2116	Machon 1/2 X 3/4 (Laton)	1
37	460684	Colector B.P. S/Vp	1
38	810014	Arandela Plana M14 Din-125 Zn	4
39	460476	Tuerca M-14 Latón	8
40	100473	Machón 1/2" Gas Laton	1
41	460461	Tapón 1/2" Laton Macho	3
42	460671	Esparrago M-14 L-98.5	4
43	460688	Arandela Cuerpo Bomba	4
44	461523	Cuerpo Bomba B.P. D-55	1
45	460469.2	Válvula Completa C/Placa Ml	6
46	460417	Junta Válvula Nylon	6
47	460469	Asiento Válvula Placa	6
48	460471.1	Placa Válvula 1.5 Mm Aisi-304	6
49	460470	Muelle Inoxidable Válvula C/Placa	6
50	460468	Carcasa Válvula C/Placa Nylon	6
51	460682	Enlace Nylon 1" 40-45	1
52	460676	Cuerpo Filtro B.P.	1
53	460678	Machon Tapón Filtro M45X300-45X200	1
54	172344135	Junta Torica 34X41X3.5 Tapón Filtro	1
55	460680	Tapon Filtro M-45X300	1

